Wytyczne dotyczące materiałów funkcjonalnych/niefunkcjonalnych

Podstawa wózka CC container

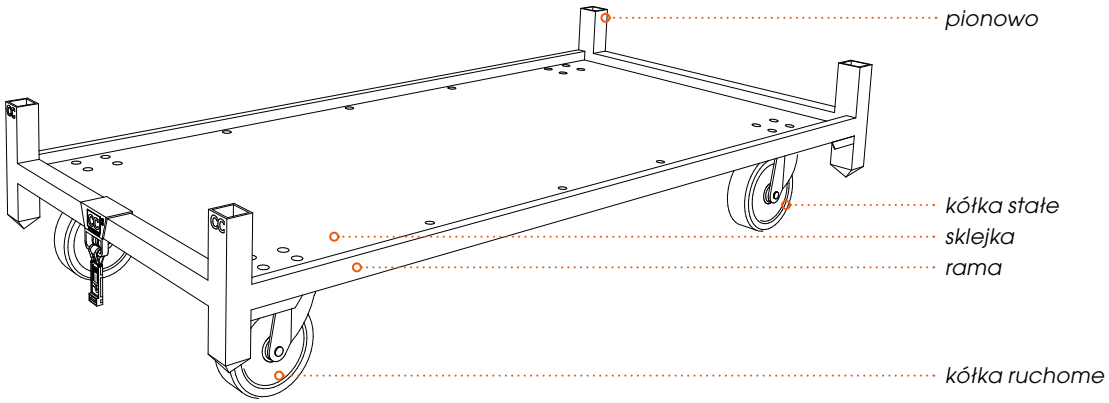

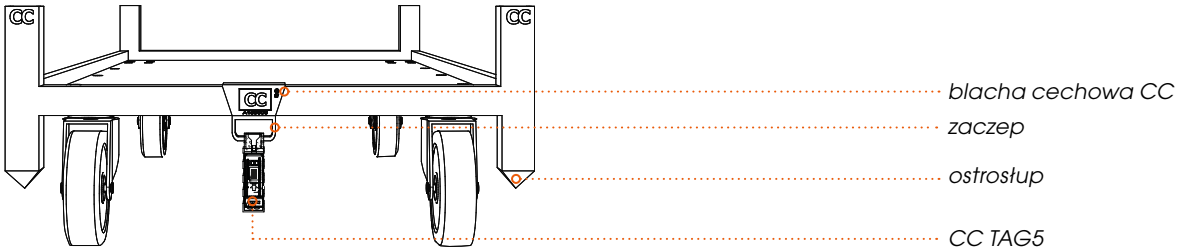

Niefunkcjonalne podstawy można odbierać w magazynie CC lub magazynie partnerskim w celu naprawy lub wymiany na funkcjonalne podstawy.

Kiedy podstawa jest niefunkcjonalna?

01 Koło zwisa lub nie ma go wcale.

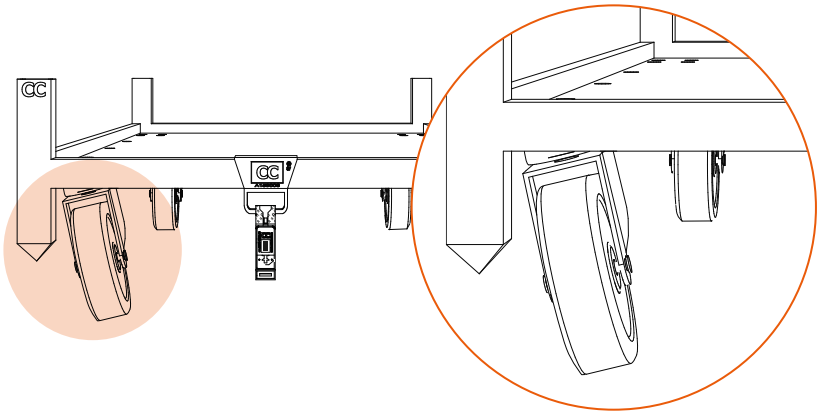

Container Centralen
ccinfo@container-centralen.com
www.container-centralen.com

Kiedy podstawa jest niefunkcjonalna?

(ciąg dalszy)

02 Koło nie może obracać się lub kierownica nie może obracać się swobodnie wokół swojej osi.

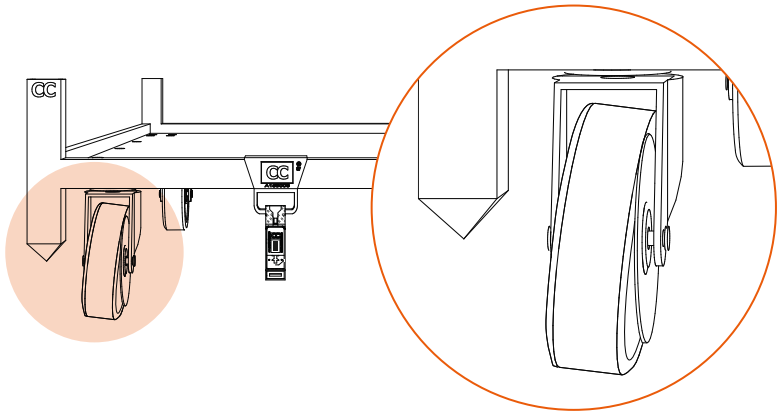

03 Uszkodzony ostrosłup, co powoduje, że układanie w stos zgodnie z wytycznymi jest niemożliwe.

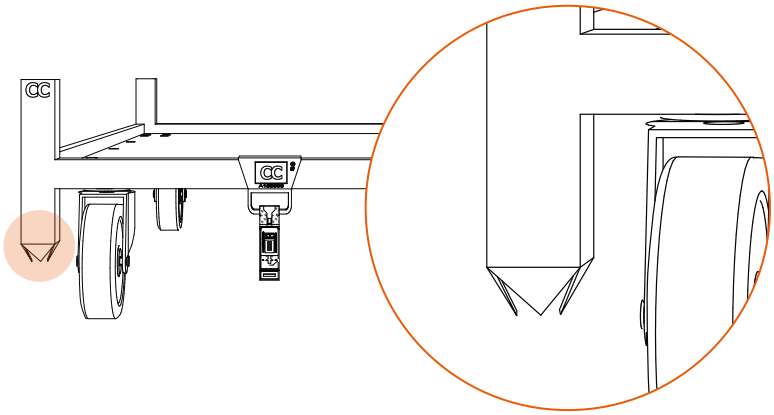

04 Pionowe profile są uszkodzone, co powoduje, że układanie w stos zgodnie z wytycznymi jest niemożliwe.

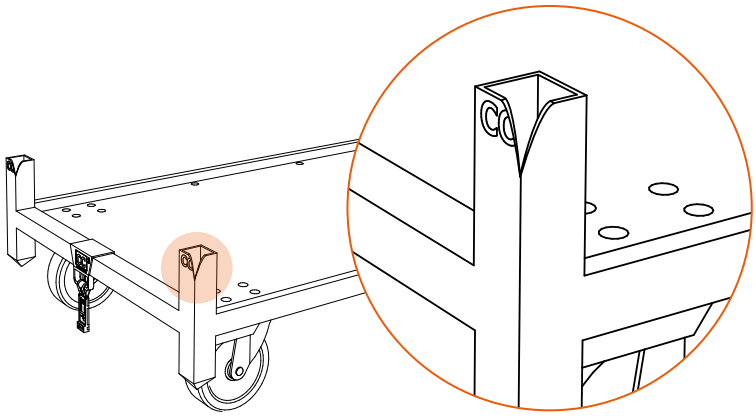

05 Uszkodzona rama.

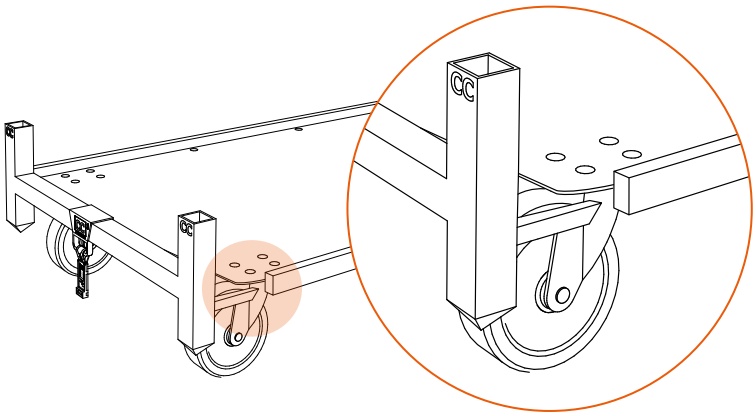

Kiedy podstawa jest niefunkcjonalna?

(ciąg dalszy)

06 W półce ze sklejki jest pęknie/dziura większa niż 10 cm.

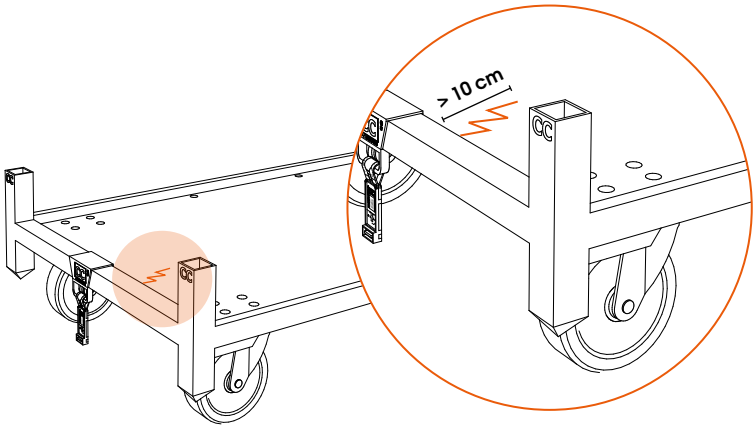

Kiedy podstawa nie podlega wymianie?

Podstaw nie można zdać w magazynie CC ani w magazynie partnerskim w celu naprawy lub wymiany na funkcjonalne podstawy, gdy:

- Podstawa jest funkcjonalna.
  Uwaga! Podstawę uważa się za funkcjonalną, gdy kółko jest owinięte folią z tworzywa sztucznego, taśmą, liną itp.
- CC TAG5 jest nieczytelna lub jej brak.
- Brak blachy cechowej CC.
- Brak zaczepu.