Instructies voor het inleveren/stapelen van niet-functioneel materiaal

Onderstellen, staanders (1.10 m) en platen van CC Eurocontainers

Inhoud van dit document

Dit document bevat instructies voor het stapelen van de originele niet-functionele onderstellen, staanders (1.10 m) en platen van CC Eurocontainers.

Index

Instructies voor het inleveren van niet-functionele onderstellen, staanders (1.10 m) en platen van CC Eurocontainers
Instructies voor het stapelen van niet-functionele onderstellen van CC Eurocontainers
Instructies voor het stapelen van niet-functionele platen van CC Eurocontainers
Instructies voor het stapelen van niet-functionele staanders van 1.10 m van CC Eurocontainers

Let op:

- Er is een geldig LogLink-nummer vereist en de status van het materiaal (functioneel of niet-functioneel) moet worden vermeld. De LogLink-opdracht moet overeenkomen met het materiaal dat daadwerkelijk wordt aangeboden in het depot.
- Functioneel en niet-functioneel materiaal moet altijd worden gescheiden en niet door elkaar worden gestapeld.
- Wanneer materiaal niet is gestapeld volgens de in dit document vermelde regels voor het stapelen, zal CC de stapel weigeren of een vergoeding vragen voor het sorteren van het materiaal.
- In geval van problemen bij een depot die niet ter plekke kunnen worden opgelost, is het de verantwoordelijkheid van de klant om contact op te nemen met het hoofdkantoor van CC.

Wij wijzen u erop dat alle stapel-instructies gelden voor origineel CC-materiaal. Deze stapel-instructies zijn vastgesteld op basis van de geldende Arbo-richtlijnen. Deze richtlijnen gelden niet voor niet-origineel CC-materiaal.

Instructies voor het stapelen van niet-functionele onderstellen van CC Eurocontainers

Stap 1: Verwijder de staanders van het onderstel.

Stap 2: Zorg ervoor dat het onderste onderstel het gewicht kan dragen. Zorg ervoor dat alle stuurwielen aan dezelfde kant zitten. Stapel maximaal 10 onderstellen.

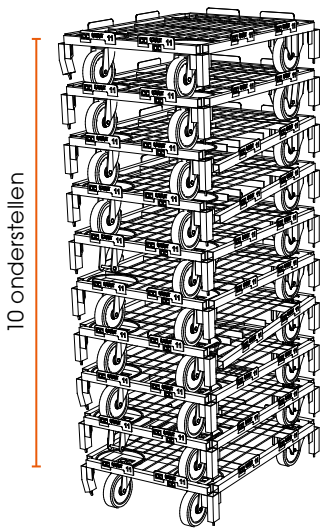

Instructies voor het stapelen van niet-functionele staanders (1.10 m) van CC Eurocontainers

Stap 1: Plaats 4 functionele staanders van 1.10 m in een functioneel onderstel.

Stap 2: Plaats 2 functionele platen ter versterking van de stapel. (1.1)

Stap 3: Stapel 146 losse niet-functionele staanders op het onderstel. Volg de 12 x 12-regel. Plaats 12 staanders horizontaal en 12 rijen staanders verticaal. Plaats 2 extra niet-functionele staanders bovenop. (1.2) Gebruik deze methode om de stapel makkelijk telbaar te maken. Als de stapel niet kan worden geteld, wordt de stapel geweigerd.

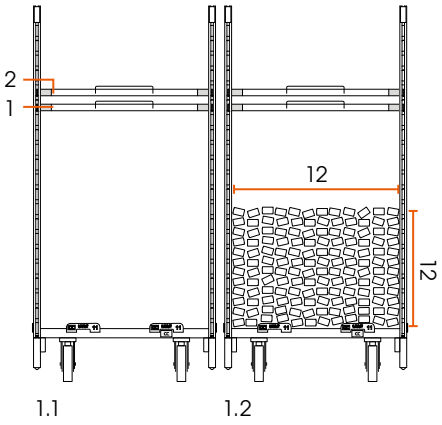

Container Centralen
ccinfo@container-centralen.com
www.container-centralen.com

Instructies voor het stapelen van niet-functionele platen van CC Eurocontainers

Optie 1: Enkelvoudig stapelen

Stap 1: Neem 1 functioneel onderstel van een CC Eurocontainer.

Stap 2: Plaats 4 functionele staanders van 1,10 m in een functioneel onderstel.

Stap 3: Stapel de platen van onder naar boven. Stapel maximaal 21 niet-functionele platen.

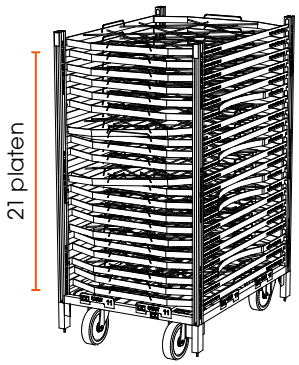

Optie 2: Dubbel stapelen

Stap 1: Neem 2 functionele onderstellen van een CC Eurocontainer.

Stap 2: Plaats 4 functionele staanders van 1.10 m in elke CC Eurocontainer. Dus in totaal 8 staanders.

Stap 3: Stapel de platen van onder naar boven. Stapel maximaal 20 platen. (onderste stapel, 1.3)
Stapel in de andere stapel maximaal 22 platen. (bovenste stapel, 1.4)

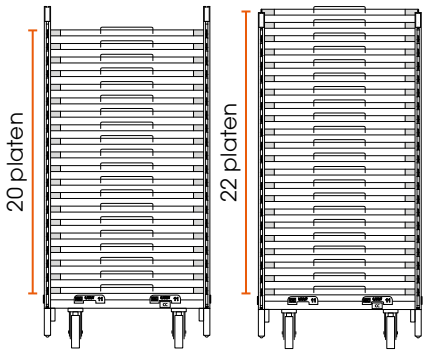

1.3 Onderste stapel 1.4 Bovenste stapel

Stap 4: Voor deze stap zijn 2 mensen en een vorkheftruck vereist. 1 persoon bedient de vorkheftruck. De andere persoon geleidt de stapel. Gebruik een vorkheftruck om de stapel van 22 platen op te tillen en deze op de stapel van 20 platen te plaatsen. De stapel bestaat nu uit 42 niet-functionele platen.

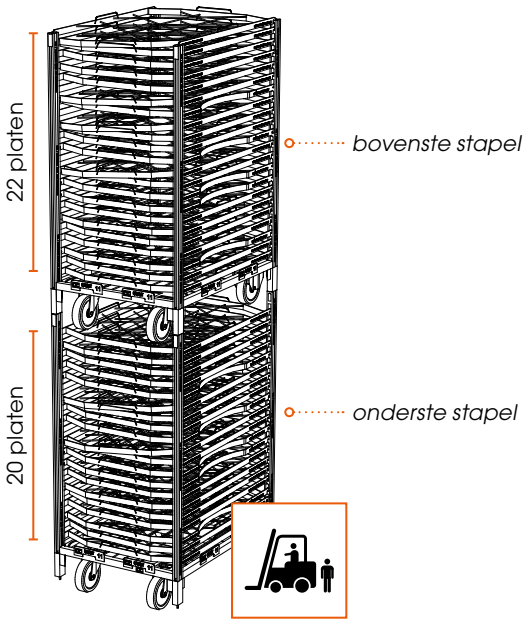

Container Centralen
ccinfo@container-centralen.com
www.container-centralen.com