# Instruktion til funktionel/ikke-funktionel
# CC Halvcontainer-bund

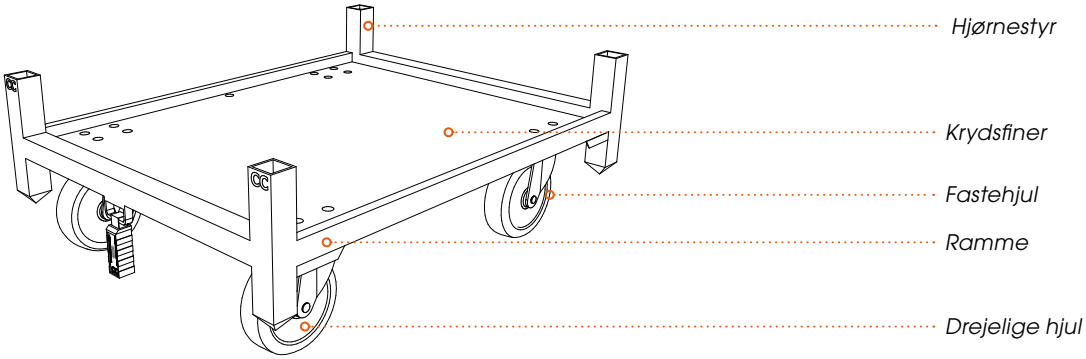


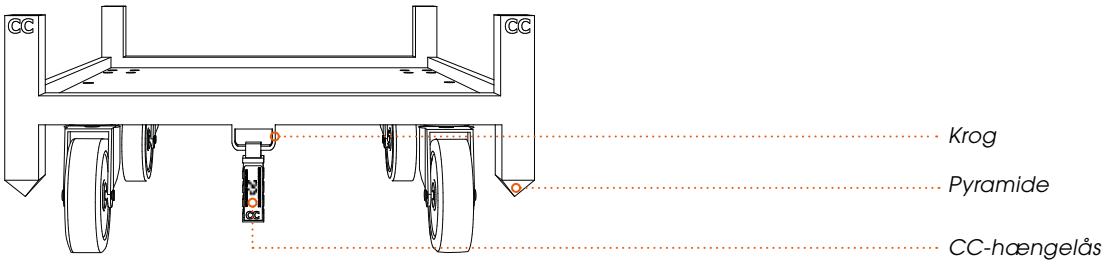


Defekte bunde kan indleveres på et CC-lager eller partnerlager til reparation og udskiftning til funktionelle bunde.

## Hvornår er en bund defekt?

01 Et hjul mangler eller sidder løst.

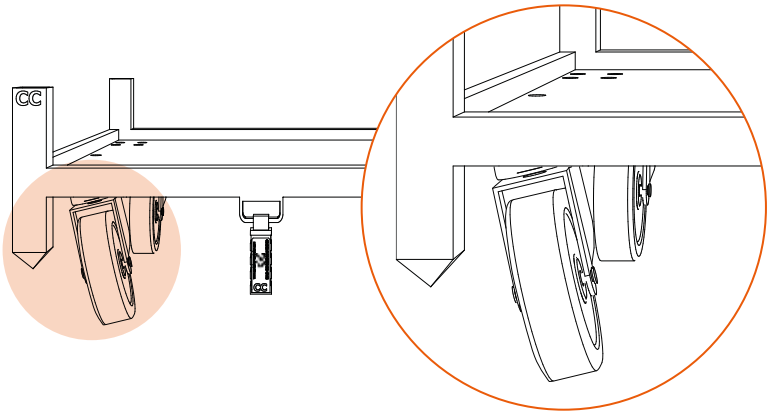

Container Centralen
ccinfo@container-centralen.com
www.container-centralen.com

## Hvornår er en bund defekt?

(fortsat)

**02** Et hjul kan ikke dreje, eller det drejelige hjul kan ikke nemt dreje om sin akse.

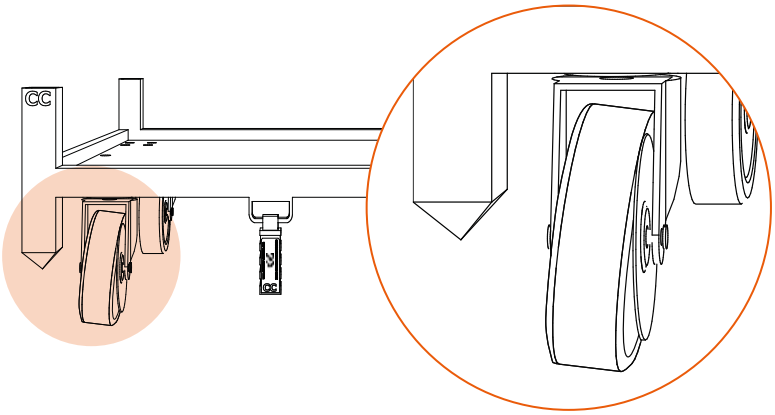


**03** Pyramiden er beskadiget, og derfor er stabling i henhold til stablingsinstruktionerne ikke muligt.

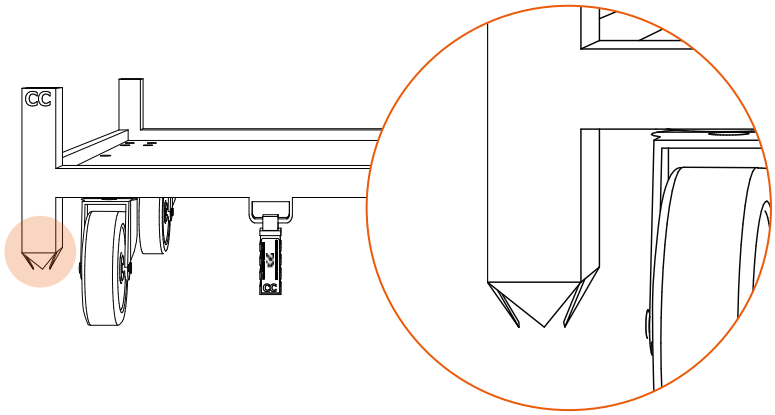


**04** Hjørnestyr er beskadiget, og derfor er stabling i henhold til stablingsinstruktionerne ikke muligt.

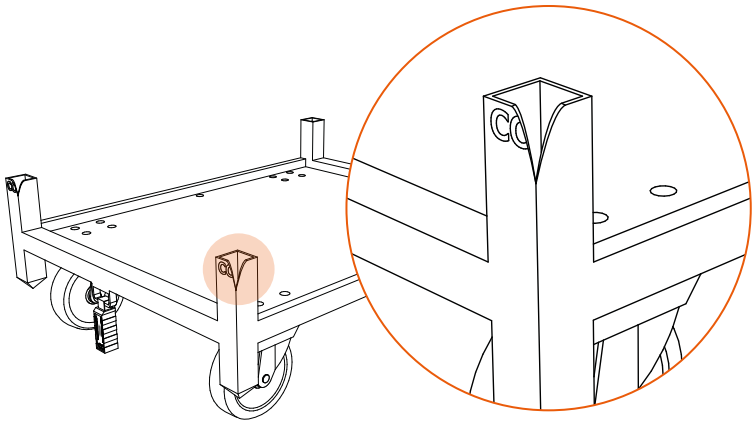


**05** Rammen er ødelagt.

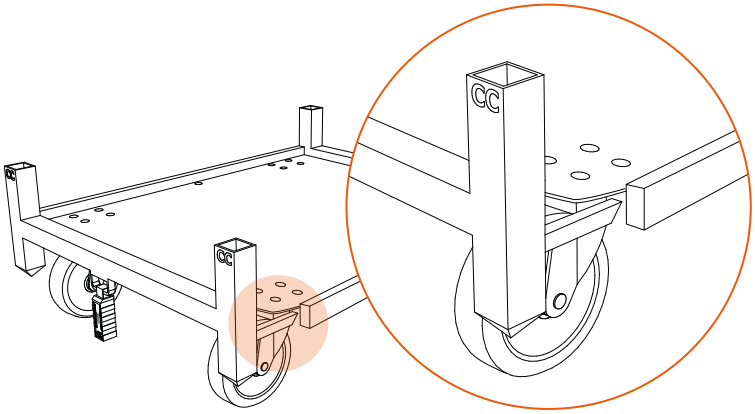

## Hvornår er en bund defekt/ikke-funktionel?

(fortsat)

**06** Krydsfinerhylden har en sprække eller et hul, som er større end 10 cm.

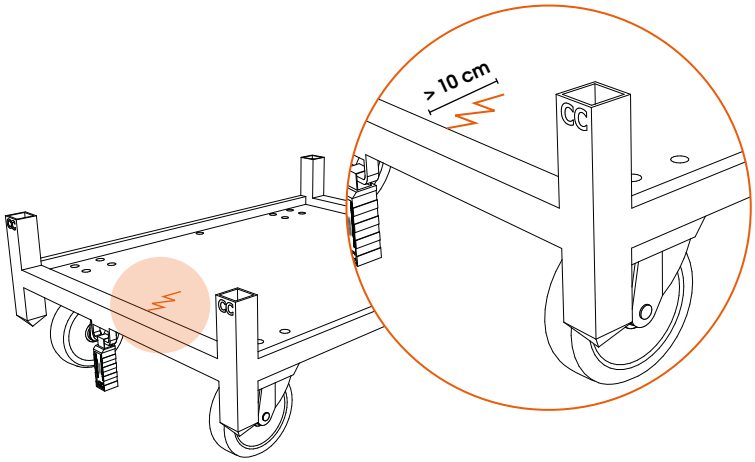


## Hvornår accepteres en bund ikke til udskiftning?

Bunde kan indleveres på et CC-lager eller partnerlager til reparation og udskiftning til funktionelle bunde, når:

- Bunden er funktionel.
  Bemærk venligst: En bund anses stadig for at være funktionel, når et hjul er viklet med plastfolie, tape, reb osv.
- Den lilla CC-hængelåse er ikke læsbar eller mangler.
- Krogen mangler.